ШАССИ

# МЗКТ-652760-231

ТЕХНИКА, НЕ ЗНАЮЩАЯ ПРЕГРАД

# ШАССИ
# МЗКТ-652760-231

## ТЕХНИЧЕСКАЯ СПЕЦИФИКАЦИЯ

### ХАРАКТЕРИСТИКИ

| | |
|---|---|
| Колесная формула | 10x10 |
| Максимальная скорость, км/ч | 50 |
| Радиус поворота, м | 21 |
| Емкость топливных баков, л | 1 000 |

### ВЕСОВЫЕ ПАРАМЕТРЫ

| | |
|---|---|
| Снаряженная масса шасси, кг | 21 600 |
| Полная масса автомобиля, кг | 68 600 |
| Распределение полной массы по осям, кг | |
| 1 и 2 оси | 2x13 000 |
| 3, 4 и 5 оси | 3x14 200 |
| Грузоподъемность, кг | 47 000 |

### ДВИГАТЕЛЬ

| | |
|---|---|
| Число и расположение цилиндров | V8 |
| Мощность | 294 кВт (400 л.с.) при 1 900 мин$^{-1}$ |
| Крутящий момент | 1 715 Нм |
| Подогреватель двигателя | |

### КОРОБКА ПЕРЕДАЧ

| | |
|---|---|
| Тип | механическая |
| Модель | МЗКТ |
| Кол-во передач | 9 вперед, 1 назад |
| Диапазон | 10.08-0.788 |

### РАЗДАТОЧНАЯ КОРОБКА

2-скоростная, с блокируемым дифференциалом

### ВЕДУЩИЕ МОСТЫ

Неразрезные, с центральным редуктором и колесными передачами, с блокируемыми межосевыми и межколесными дифференциалами
1ый и 2ой мост - управляемые

### ПОДВЕСКА

1 и 2 оси - зависимая, гидропневматическая
3, 4 и 5 оси - зависимая, гидробалансирная

### ТОРМОЗНАЯ СИСТЕМА

Колодочные тормоза на каждом колесе с пневматическим приводом, двухконтурная система

### ШИНЫ

16.00R20, протектор повышенной проходимости
Односкатная ошиновка
Система центральной накачки шин (CTIS)
Количество колес - 10+1

### РАМА

Лонжеронного типа, специальной конструкции
Оборудована передним буксирным устройством

### КАБИНА

Цельнометаллическая, двухдверная, двухместная
Оборудована системами вентиляции и отопления
Сиденья с пневмоподвеской и ремнями безопасности

### ЭЛЕКТРООБОРУДОВАНИЕ

Номинальное напряжение 24 В
Электропроводка однопроводная
Аккумуляторные батареи 2x180 Ач

### ОПЦИИ

Подогреваемый топливный фильтр
Топливный подогреватель
Автономный отопитель кабины
Кондиционер

### НАЗНАЧЕНИЕ

Для монтажа колтюбинговой установки

* Параметры могут уточняться в процессе совершенствования конструкции

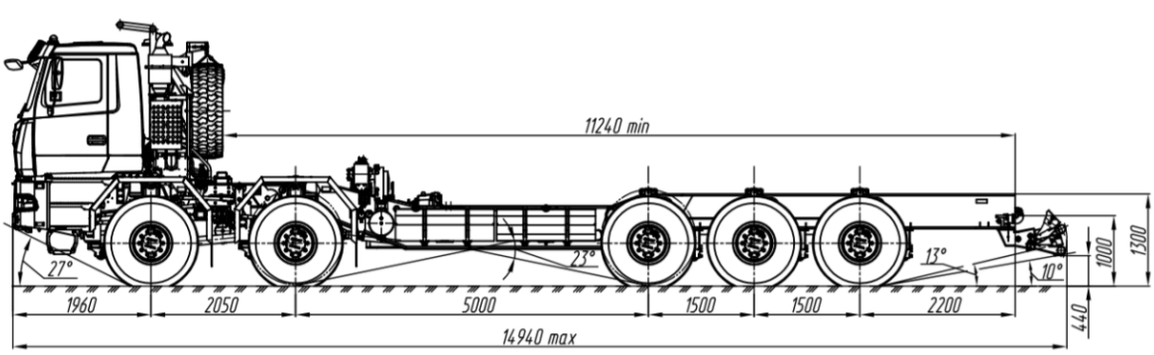


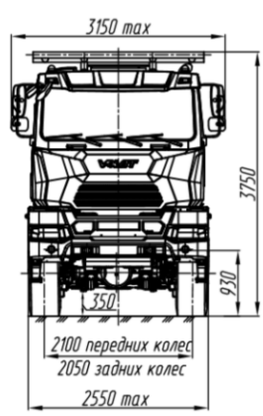



МИНСКИЙ ЗАВОД КОЛЕСНЫХ ТЯГАЧЕЙ
Партизанский пр-т, 150, 220021, г. Минск, Республика Беларусь

Тел.: +375 (17) 330-19-54;
Факс: +375 (17) 291-31-92;
E-Mail: link@mzkt.by
www.mzkt.by